BERGMANN

BERGMANN DUMPER

Le nouveau 3012

La nouvelle ère des basculeurs compacts

Bergmann-Dumper 3012 Remorque tribasculeuse

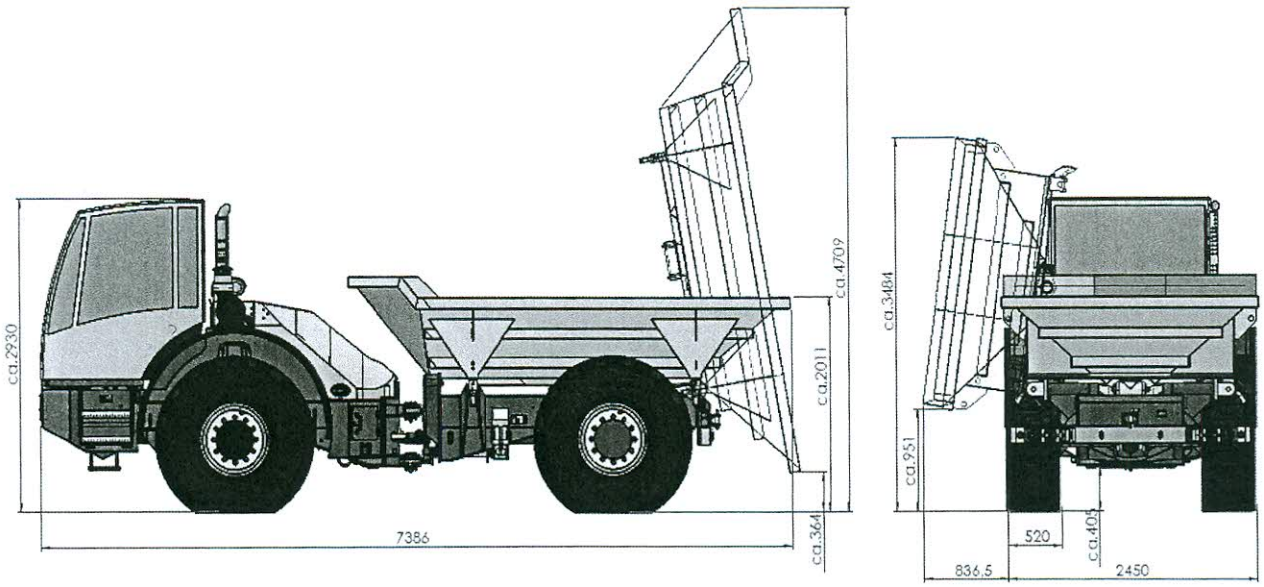

Bergmann-Dumper 3012 Remorque tribasculeuse avec pneus larges (en option sur demande)

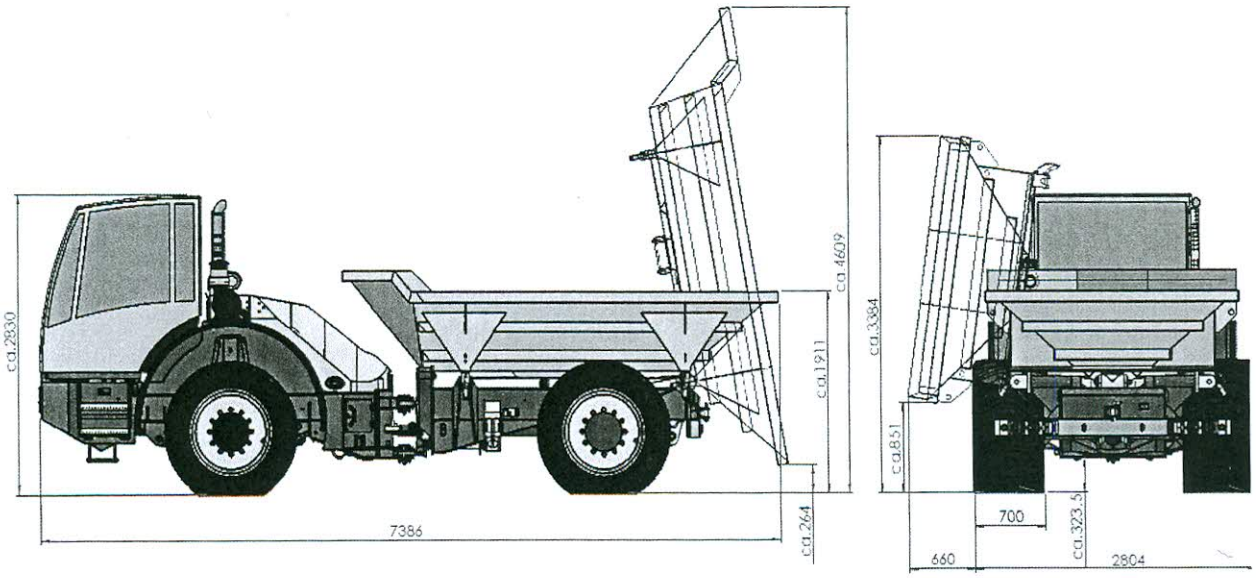

ERGMANN
UMPER

BERGMANN

ww.bergmann-dumper.de

Bergmann-Dumper 3012 Remorque tribasculeuse	
:harge utile :	12.000 kg
'oids à vide :	10.020 kg
:apacité rase / bombée :	4,4 m³ / 7,5 m³
)imensions (L x l x H) :	7.380 mm x 2.500 mm x 2.960 mm
;ystème de benne :	Remorque tribasculeuse hydraulique ; changement de côté par système d'axes débrochables
Moteur :	Moteur Diesel Deutz 4 cylindres refroidi par eau
'uissance :	119 kW / 160 ch à 2200 t/mn
:oncept d'entraînement :	Transmission ZF-Ergo-Power; traction sur les quatre roues
Vitesse de roulement max. :	45 km/h
:hâssis :	Essieu avant amorti par palier hydraulique ; essieu arrière fixe
)irection :	Direction pivotante oscillante hydraulique, à action par vanne de priorité (37° à droite et à gauche)
Frein :	Frein multidisques à bain d'huile sans entretien dans les moyeux de roue avec différentiel à blocage (45 %)
Frein de stationnement :	Frein secondaire à commande hydraulique, à action par arbre articulé sur essieux avant et arrière
Particularités du poste de conduite:	Commande de la benne et du sens de marche par manette ; poste de conduite tournant ; siège conducteur à suspension pneumatique
Accessoires en série :	Instructions de service, liste des pièces de rechange, contrôle TBG, marquage CE, garantie 12 mois, système d'éclairage suivant StVZO