PUISSANCE DU MOTEUR
153 kW 208 ch @ 1.950 t/mn

MASSE OPERATIONNELLE
D65EX-15: 20.280 kg
D65EX-15 Train long: 21.020 kg
D65PX-15: 21.000 kg

KOMATSU

D65EX-15
D65PX-15

D 65

BOUTEUR SUR CHENILLES

D65EX/PX-15

D'UN SEUL COUP D'OEIL

Conception intégrée Komatsu
Pour la meilleure performance, fiabilité et polyvalence. Le système hydraulique, la chaîne cinématique, le châssis et tous les autres composants principaux ont été développés par Komatsu. Vous bénéficiez alors d'une machine dont les composants sont conçus pour fonctionner ensemble pour une meilleure production, une plus grande fiabilité et davantage de polyvalence.

Ventilateur de refroidissement moteur hydrostatique
Contrôlé automatiquement, réduit la consommation de carburant et les niveaux sonores. Rotation inversable pour nettoyage de radiateur.

Le profil extra bas de la machine
lui confère un excellent équilibre et un centre de gravité bas.

Entretien préventif
- Système de suivi de Komatsu KOMTRAX™
- Poste d'entretien centralisé contrôlé électroniquement
- Tuyaux hydrauliques protégés
- Conception modulaire de la chaîne cinématique

Lames grandes capacités
D65EX:
5,61 m³ (Lame semi-U inclinaison)
3,89 m³ (Lame inclinaison droite)
3,55 m³ (Lame MAPT droite)
D65PX:
3,69 m³ (Lame inclinaison droite)

Châssis à coque simple
et châssis monocoque avec arbre de pivot pour une plus grande fiabilité.

D65EX/PX-15

PUISSANCE DU MOTEUR
153 kW 205 ch

MASSE OPERATIONNELLE
D65EX-15: 20.280 kg
D65EX-15 Train long: 21.020 kg
D65PX-15: 21.000 kg

La nouvelle cabine hexagonale SpaceCab™ offre:

- Intérieur spacieux
- Grand confort grâce au nouvel amortisseur de la cabine
- Excellente visibilité
- Climatisation de grande capacité
- Leviers PCCS (Palm Command Control System) pour la direction et le contrôle de lame
- Une cabine pressurisée
- Accoudoirs réglables
- Siège baquet de pointe
- Vitre arrière chauffée
- Pré-installation radio
- Prise 12 V

ecot3
ecology & economy - technology 3

Le moteur SAA6D114E-3
de Komatsu avec système d'injection directe à rampe haute pression offre une grande puissance de manière économique au niveau du carburant. Il est conforme aux normes d'émission EU Stage IIIA et EPA Tier III.

Direction hydrostatique (HSS)
pour des virages rapides, souples et puissants quel que soit le terrain.

Transmission
Modulaire pour un entretien aisé et une durée de vie supérieure.

Le train de roulement bas, version train long (en option)
garantit une excellente capacité de finition et une excellente stabilité.

COMMANDE ERGONOMIQUE CONFORTABLE

La nouvelle cabine de Komatsu répond aux besoins des opérateurs qui travaillent longtemps

PCCS (Palm Command Control System)

Le nouveau système de commande ergonomique 'PCCS' de Komatsu offre un environnement de travail avec commande de l'opérateur complète

Interface homme - machine

Levier de déplacement à commande électronique

Le levier de commande offre à l'opérateur un environnement qui permet une position confortable et un contrôle précis de la machine sans effort. Les vitesses se changent aisément avec le levier de changement de vitesses à boutons poussoirs.
La commande de direction proportionnelle du système augmente la sécurité et constitue une aide appréciable dans les opérations de précision. Aux vitesses lentes toute l'amplitude de direction est disponible pour un contrôle précis de la direction. Cela permet de tourner en différenciant la vitesse des chenilles et même lorsque la machine se trouve à l'arrêt, par contre-rotation. La gamme de directions est réduite proportionnellement au fur et à mesure que la vitesse de déplacement du bouteur augmente. Ce système permet d'assurer la sécurité des virages en rendant impossible les tournants courts et peu sûrs à vitesse élevée.
Tous les signaux sont transmis vers le contrôleur du moteur et transmission, évitant de la sorte une surcharge du système de direction hydraulique et protégeant les pièces mécaniques et hydrauliques. Comme la timonerie du contrôleur, entre: le cadran de vitesse du moteur, la pédale de décélérateur et le moteur est électrique, il n'y a pas de pièces mobiles qui s'usent.

Joystick gauche

Joystick de contrôle de la lame et du ripper

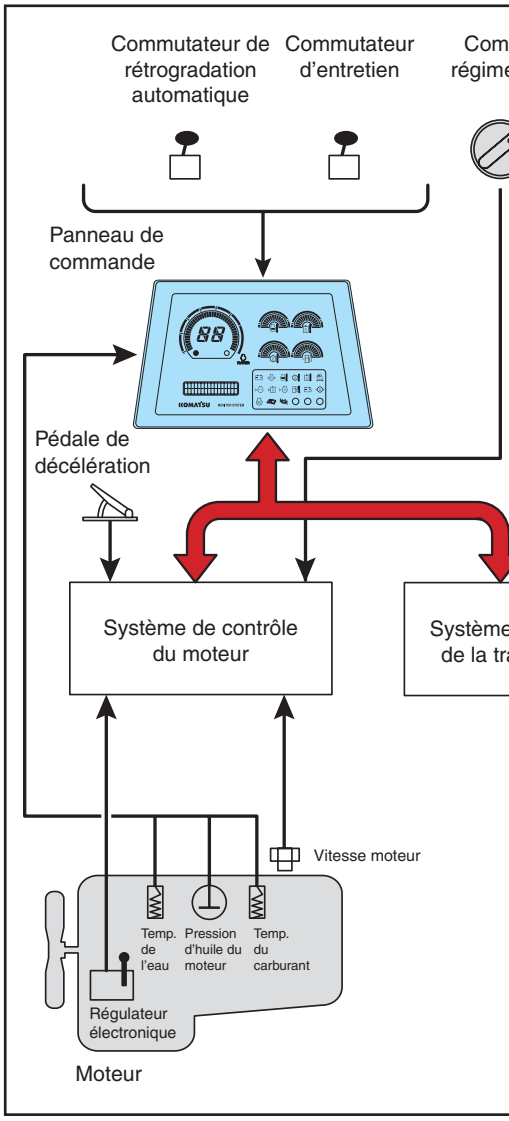

Contrôle électronique de la chaîne cinématique

Utilisation douce et souple contrôlée par le moteur et le contrôleur de transmission

Le D65EX/PX-15 utilise un nouveau système de gestion électronique de la chaîne cinématique. Le contrôleur enregistre la commande de l'opérateur (mouvement du levier et utilisation des commutateurs) ainsi que les signaux d'état de la machine de chaque capteur pour calculer avec précision le pilotage de la transmission pour une utilisation optimale de la machine.

CONTROLE ELECTRONIQUE DE LA CHAINE CINEMATIQUE

Système de contrôle du moteur

En pilotant l'injection, ce contrôleur moteur optimise la consommation. Il agit à 3 niveaux:

- Passif: gère les informations sur les conditions de travail réelles, fournit un manuel d'utilisation et fait état de l'historique de la machine.
- Actif: fournit le code d'erreur et agit comme un système d'avertissement, limitant les arrêts de machine coûteux.
- Outil de mesure: Les techniciens de maintenance peuvent voir les différents paramètres de la machine sans aucun matériel ou logiciel spécial et onéreux. Rend également les informations techniques immédiatement disponibles, optimisant de la sorte la disponibilité.

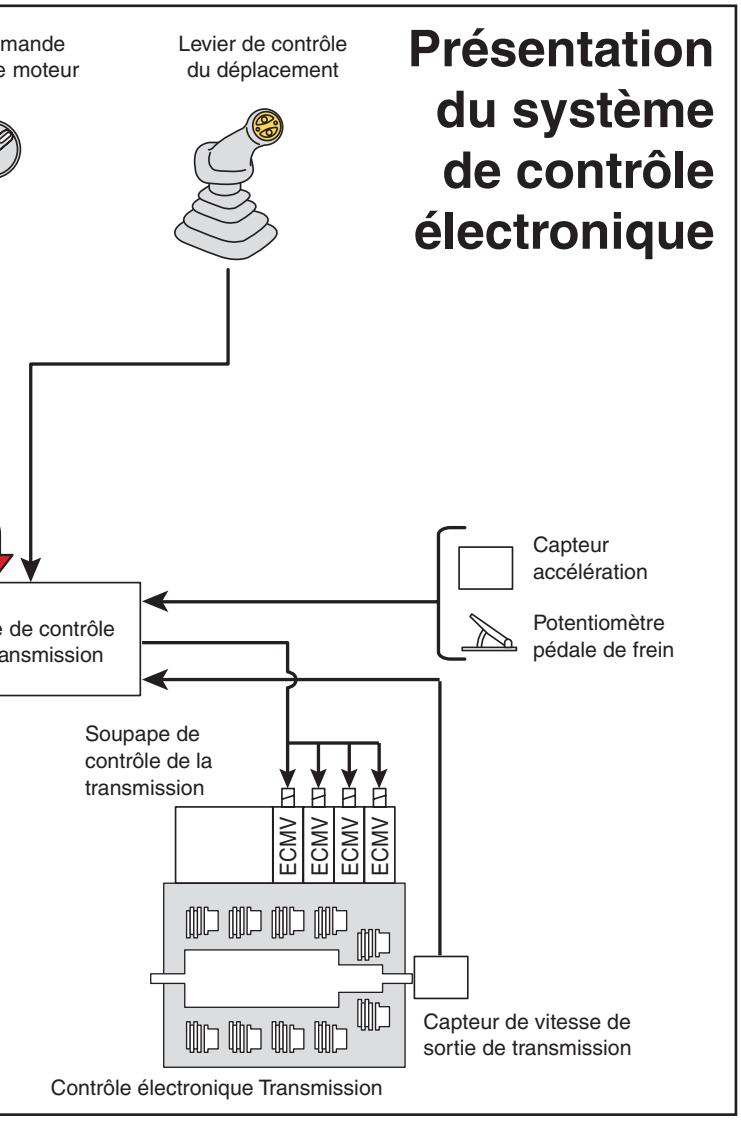

Commande de régime moteur

Le régime du moteur est vérifié et contrôlé en permanence par le contrôleur du moteur. Cela pilote l'injection de carburant du moteur lorsque cela s'avère nécessaire, pour une plus grande économie de carburant. Comme la timonerie du contrôleur entre le cadran de vitesse du moteur, la pédale de décélérateur et le moteur est électrique, il n'y a pas de pièces de timonerie en mouvement qui s'usent.

Quand pivotement de 15°

Siège à suspension entièrement réglable et console de contrôle du déplacement

Pour une meilleure visibilité arrière lors des déplacements en marche arrière, l'opérateur peut régler le siège 15° vers la droite. Les contrôles de transmission et de direction se déplacent avec le siège pour un confort optimal de l'opérateur. La console de contrôle de déplacement peut également être réglée dans le sens de la longueur ainsi qu'en hauteur. L'accoudoir est réglable de manière indépendante vers le haut et vers le bas, pour une position d'utilisation optimale pour tous les opérateurs.

CARACTERISTIQUES DE PRODUCTIVITE

Transmission contrôlée ECMV (Electronically Controlled Modulation Valve)

A l'aide d'une série de valves novatrice, le système de contrôle de la transmission assure chaque embrayage automatiquement et en douceur. Le temps de chaque changement est basé sur les conditions de déplacement telles que la vitesse, le régime du moteur et la séquence de changement en cours. Cela permet de garantir un embrayage souple et sans choc, une plus longue durée de vie des composants et un meilleur confort d'utilisation. Cela permet également d'améliorer la productivité étant donné que le système ECMV gère la transmission, permettant à l'opérateur de se concentrer sur le placement de la lame.

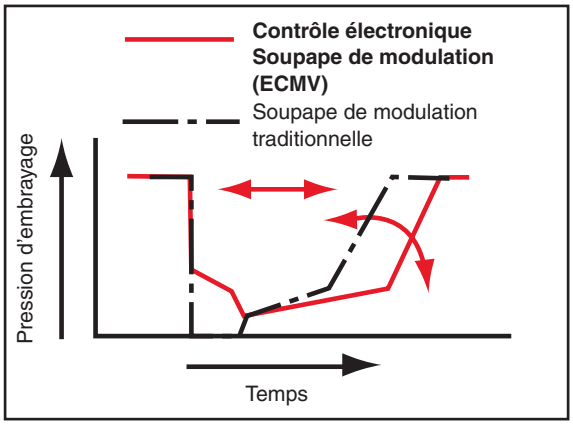

Fonction présélection de la vitesse de déplacement

La fonction de présélection de la vitesse de déplacement est disponible en standard. Le commutateur de présélection permet à l'opérateur de sélectionner la vitesse de déplacement avant et arrière parmi quatre schémas préétablis: F1-R1, F1-R2, F2-R2 et F2-R3 à l'aide du commutateur UP/DOWN du levier PCCS.
Lorsque les schémas prédéfinis F1-R2 ou F2-R2 sont sélectionnés, et que le levier de contrôle du déplacement est déplacé de la marche avant à la marche arrière, la machine se déplace automatiquement vers l'avant / vers l'arrière avec la vitesse F1/R2 ou F2/R2. Cette fonction réduit le temps de changement de vitesse durant les opérations aller – retour répétées.

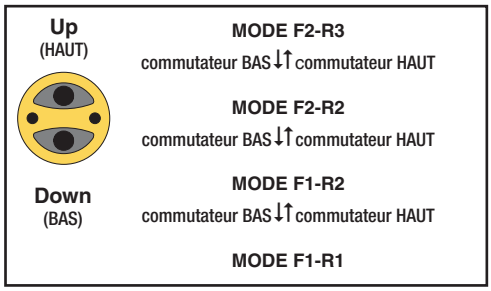

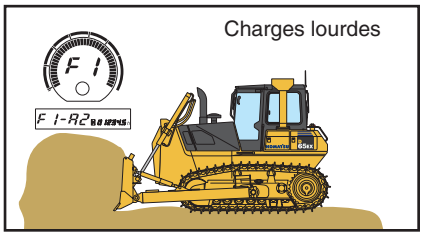

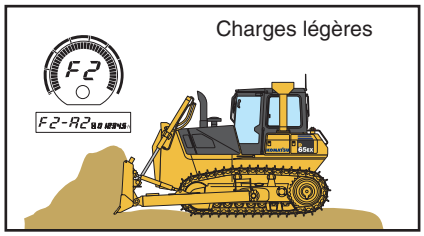

Fonction de rétrogradation automatique

Activé sur charges lourdes ou sur pentes raides

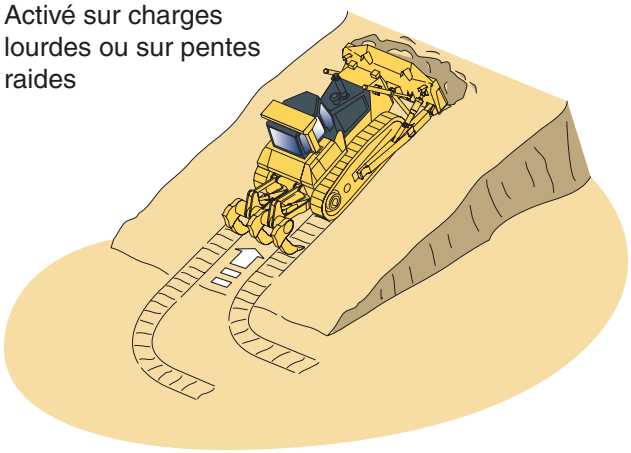

Fonction de rétrogradation automatique

Le contrôleur du moteur surveille la vitesse du moteur, le changement de vitesses de déplacement et la vitesse de déplacement. Lorsque la charge est appliquée et que la vitesse de déplacement est réduite, le contrôle rétrograde automatiquement et optimise la vitesse pour garantir une grande efficacité du carburant. Cette fonction assure une utilisation confortable et une grande productivité sans rétrogradation manuelle. (Cette fonction peut être désactivée à l'aide d'un commutateur.)

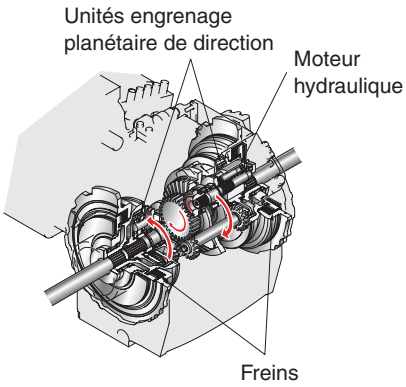

Système de direction hydrostatique – pivotement puissant

Le système de direction hydrostatique (HSS) est alimenté par une pompe hydraulique indépendante dont l'alimentation du moteur est transmise aux deux chenilles sans interruption d'alimentation sur la chenille intérieure. Lorsque la machine tourne, la chenille extérieure se déplace plus rapidement que la chenille intérieure pour des virages puissants et en douceur. La contre-rotation est disponible pour un rayon de braquage minimum, offrant une excellente manoeuvrabilité. La direction sans secousse réduit les vibrations de la machine et réduit la fatigue de l'utilisateur. Le système de direction hydrostatique réduit les dommages au sol au minimum.

Levier de contrôle de la lame (PPC)

Le levier de commande de la lame utilise une pilotage hydraulique PPC (Proportional Pressure Control). Le design du levier de commande de la lame est le même que celui du levier de commande de déplacement. Le contrôle PPC combiné au système hydraulique hautement fiable de Komatsu, permet un contrôle d'une grande finesse. Il garde le mouvement de la lame indépendant de la charge de la lame et de la vitesse de la machine.

Le PPC offre une réponse proportionnelle au levier en donnant à l'opérateur un retour sensoriel primordial du mouvement de la lame, ce qui permet d'améliorer la précision du travail réalisé.

L'équipement de travail et le système HSS utilisent la même pompe à piston variable qui fournit la puissance et le débit uniquement lorsque cela s'avère nécessaire. Cela permet d'économiser du carburant et de fournir une puissance moteur maximale aux chenilles, pour les meilleures performances.

Prises électriques conformes aux technologies modernes

Une bonne communication permet de garantir une productivité de pointe. Pour que l'opérateur reste en contact avec le responsable du site, l'alimentation 60 W du bouteur dispose d'une prise 12 V pour utilisation d'une radio, d'un walkie-talkie et d'un téléphone mobile.

CARACTERISTIQUES DE PRODUCTIVITE

Moteur SAA6D114E-3 hautes performances

Système HPCR usage intensif

Une pompe haute pression alimente un chambre d'accumulateur ou „rampe commune". Une unité électronique de contrôle (ECU) gère l'injection optimale de carburant dans les cylindres. Cela améliore la puissance et le rendement moteur tout en réduisant les émissions et les niveaux sonores.

Refroidisseur air-air d'admission

En refroidissant l'air de suralimentation fourni par le turbo dans les cylindres le système optimise la combustion, ce qui améliore les performances du moteur tout en réduisant les émissions.

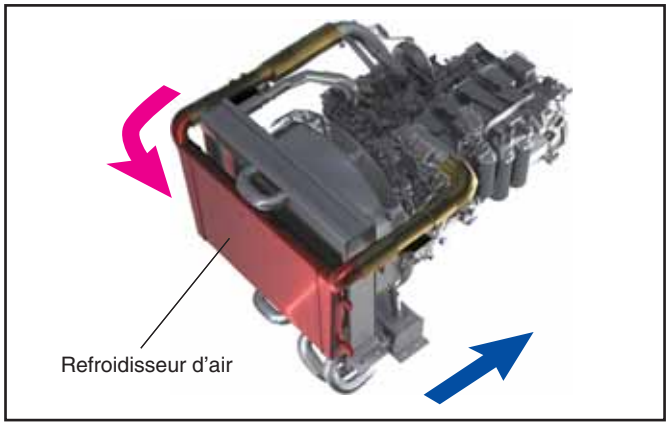

Système de contrôle éléctronique

Le système de contrôle électronique surveille les performances du véhicule, optimisant les émissions, le rendement du carburant et les niveaux sonores même dans des conditions extrèmes.

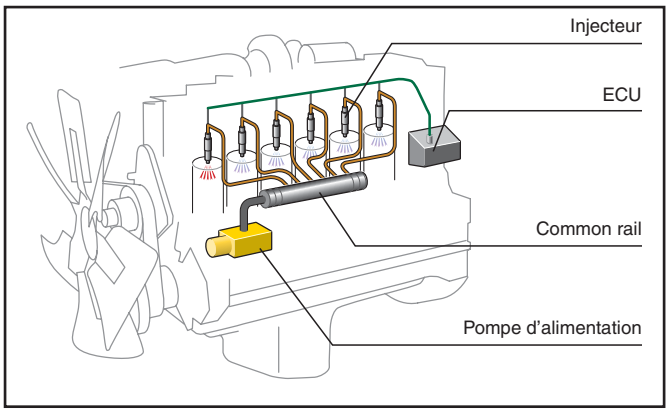

Nouveau système de combustion

Notre nouveau système de combustion optimise la séquence et l'allumage. Grâce à des simulations et analyses assistées par ordinateurs, sa forme spécialement conçu réduit les émissions d'oxyde d'azote et de particules tout en améliorant le rendement du carburant et les niveaux sonores.

Ventilateur de refroidissement à entrainement hydrostatique

La rotation du ventilateur de refroidissement du moteur est contrôlée automatiquement en fonction de la température du liquide de refroidissement et de la température de l'huile hydraulique, pour épargner au niveau de la consommation de carburant et pour garantir une plus grande productivité dans un environnement d'utilisation plus calme.

EQUIPEMENT DE TRAVAIL

Lames Komatsu

Komatsu utilise un dessin de lame caissoné qui offre la meilleure résistance pour une lame de faible poids. Cela augmente la manœuvrabilité totale de la lame. De l'acier à forte résistance à la traction a été utilisé à l'avant et sur les côtés de la lame pour une meilleure durabilité. La forme de la lame permet de manipuler une vaste gamme de matériaux et offre une bonne pénétration de la lame combinée à une faible résistance au roulement. Enfin, les lames Komatsu permettent d'offrir d'excellentes performances avec une moindre consommation de carburant.

Lame semi-U

La lame semi-U de Komatsu est conçue pour endurer les applications les plus dures. La forme de la lame offre une excellente pénétration dans le sol. Les deux ailes latérales permettent d'éviter tout déversement pour de performances de nivelage de grande qualité.

Lame droite

Grâce à son bord d'attaque à fond plat, la lame droite offre les meilleures performances de nivelage dans la classe des bouteurs de taille moyenne. Son excellent puissance de pénétration en font un outil idéal pour les sols difficiles comme l'argile.

Lame MAPT droite

La lame inclinable à angle d'inclinaison de coupe mécanique droit (MAPT) est fixée sur un châssis en U à trois points. L'angle de la lame peut être modifié mécaniquement alors que les fonctions d'inclinaison et de levage sont actionnées depuis le siège de l'opérateur. Cette fonction MAPT augmente le champ d'application par exemple avec le remplissage de fossé.

Rippers Komatsu

Les rippers Komatsu ont été conçus pour combiner la plus grande productivité possible avec une longue durée de vie. La dent est dotée de pièces d'usure qui augmentent la longévité et offrent la meilleure pénétration possible dans différents types de matériaux.

Ripper parallélogramme multident (EX) (en option)

Le ripper parallélogramme multident possède 3 dents de ripper en standard mais peut facilement être transformé en un ripper deux dents ou géant en fonction des conditions du site. Le design parallélogramme offre un mouvement de tige droit adapté aux niveleuses de petite et moyenne taille.

TRAIN DE ROULEMENT

Train de roulement bas

Le concept de KOMATSU est extraordinairement solide et offre d'excellentes capacités de nivellement et de stabilité. Le maillon usage sévère avec ses bagues de grand diamètre, sa considérable hauteur de maillon et ses joints de qualité supérieure améliore la durée de vie et la durabilité du châssis. L'entretien est aussi facilité grâce au graisseur déporté de l'axe de l'égaliseur. Les barbotins segmentés, peuvent être remplacé individuellement, à la main, rendant possible à un mécanicien d'effectuer le remplacement sur site. Le concept offre par ailleurs une excellent visibilité sur la lame pour un travail plus aisé et facile.

Le design du train de Komatsu offre stabilité et de très faibles niveaux de vibration.

Pour les raisons suivantes:

- Deux galets de soutien supérieurs empêchent le maillon de sauter en haut et en bas.
- Les galets de chenille sont équipés de double gorge pour guider le mieux possible le maillon et réduire l'usure au maximum.

Komatsu propose différentes solutions pour le train pour répondre à une vaste gamme d'applications différentes.

Configuration EX

Offre une longueur de chenille standard, spécialement conçu pour les applications où les conditions sont difficiles, comme dans les carrières. La largeur du patin est petite à moyenne pour garantir la plus longue durée de vie possible.

Configuration EX train long

La roue folle est déplacée vers l'avant pour augmenter la longueur de la chenille au sol. Cela permet d'améliorer l'équilibre du niveleur et offre une meilleure traction au sol. Cet arrangement permet d'obtenir les meilleures performances au niveau du nivellement. La largeur du patin est petite à moyenne pour garantir la plus longue durée de vie dans les conditions de travail les plus diverses.

Configuration PX

La roue folle est avancée pour augmenter la longueur de la chenille au sol. De même, la largeur du patin est augmentée pour une plus grande zone de contact au sol. Ce système est spécialement prévu pour travailler dans des conditions de travail souples et instables.

CONFORT DE L'UTILISATEUR

Confort de l'utilisateur

Le confort de l'opérateur est essentiel pour un travail sûr et productif. Le D65EX/PX-15 offre un environnement de travail calme et confortable dans lequel l'opérateur peut se concentrer sur le travail en cours.

Confortable grâce au nouvel amortisseur de la cabine

La cabine du D65EX/PX-15 comprend un nouvel amortisseur de cabine qui garantit une grande capacité d'absorption des chocs et des vibrations grâce à sa longue course. Les supports de l'amortisseur de la cabine adoucissent les chocs et les vibrations lors de déplacements dans des conditions difficiles qu'il est impossible d'absorber avec des méthodes de support de cabine traditionnelles. Le ressort doux de l'amortisseur de la cabine isole la cabine du châssis de la machine, supprimant de cette manière les vibrations et offrant un environnement de travail calme et confortable.

Cabine hexagonale pressurisée SpaceCab™

- Le nouveau design hexagonal de la cabine et les grandes fenêtres teintées assurent une excellente visibilité avant, arrière et latérale
- Des filtres à air et une grande pression interne sont utilisés pour éviter que la poussière ne s'infiltre dans la cabine
- L'intérieur de la cabine de grande qualité est garni de matériel absorbant au niveau acoustique

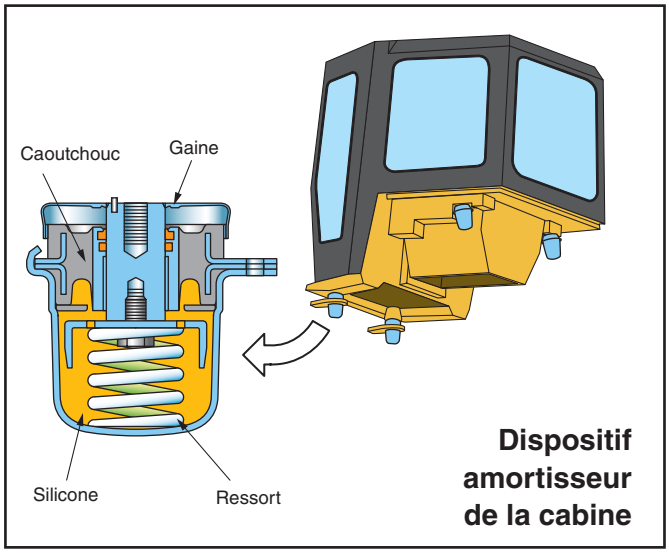

Dispositif amortisseur de la cabine

Visibilité de la lame supérieure

Le capot du moteur étroit et le siège parfaitement situé de l'opérateur assurent une excellente visibilité de la lame. Cette grande visibilité de la lame améliore considérablement l'efficacité du nivellement et les performances de l'opérateur. Le nivellement de grossier et de finition peuvent tous deux être réalisés aisément, réduisant considérablement les durées des cycles.

ENTRETIEN AISE

Entretien préventif

L'entretien préventif est la seule manière de garantir une longue durée de vie pour votre équipement. C'est pourquoi Komatsu a conçu le D65EX/PX-15 avec des points d'entretien placés dans des endroits facilement accessibles afin de faciliter les entretiens et inspections nécessaires et de les rendre plus rapides.

Poste d'entretien centralisé

Pour assurer la facilité de l'entretien, tous les filtres à huile hydrauliques et de lubrification ont été centralisés pour rendre l'accès à tous les points de service sûr et aisé.

Contrôle avec fonction auto-diagnostic

Le panneau de commande possède plusieurs fonctions. Il offre:

- Un compteur horaire, régime moteur, jauge de carburant et information en temps réel sur la température du liquide de refroidissement
- Informations sur l'entretien préventif telles que le moment de remplacement des filtres à huile
- Informations sur l'entretien pour signaler à l'opérateur toute anomalie
- Informations détaillées sur Komatsu disponibles sans l'utilisation d'outils d'entretien externes

Tuyaux hydrauliques protégés

Les tuyaux hydrauliques du vérin d'inclinaison de la lame sont entièrement intégrés dans le bras de poussée, ce qui les protège de tout dommage.

Joint torique mécanique

Les raccordements des tuyaux hydrauliques utilisent des joints toriques de grande qualité. Ils offrent de meilleures performances d'étanchéité face aux vibrations et aux chocs.

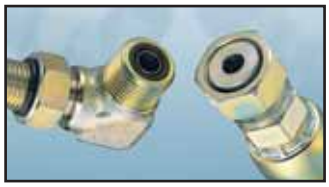

Conception modulaire de la chaîne cinématique

Les composants de la chaîne cinématique sont assemblés de manière modulaire afin de permettre un montage et un démontage sans perte d'huile.

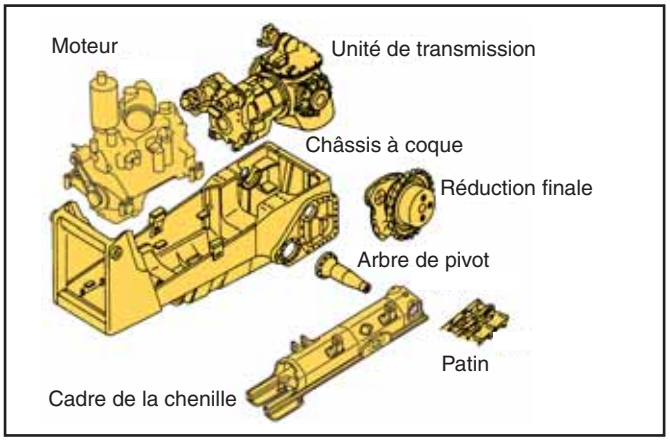

Structure simple, fiable

Le design du châssis principal en structure à coque simple augmente la durabilité et réduit les tensions dans les zones critiques. Le cadre de la chenille comporte une importante coupe transversale et utilise un support d'arbre du pivot pour une plus grande fiabilité.

Freins à disque sans entretien

Les freins à disque humides nécessitent moins d'entretien.

Capots latéraux en V du moteur

Les couvercles latéraux papillons du moteur facilitent la maintenance du moteur et le remplacement des filtres. Les couvercles latéraux sont une structure solide avec loquets pour une meilleure durabilité et une plus grande facilité de réparation.

AU SERVICE DES UTILISATEURS

Lorsque vous achetez du matériel Komatsu, vous obtenez l'accès à une vaste gamme de programmes et services conçus pour vous aider à obtenir le meilleur rendement de votre investissement. Tout cela garantit une grande productivité, une longue durée de l'équipement, de faibles coûts d'exploitation et une grande valeur de revente.

- Bon nombre des composants vitaux du D65EX/PX-15 ont été installés dans d'autres équipements de terrassement Komatsu pour travaux lourds et se sont révélés extrêmement fiables.

- Le système global de pièces et de logistiques de KOMASTU en Europe et dans le monde assure une disponibilité pièce incomparable.

- Les programmes de formation continue pour le personnel de Komatsu garantissent un entretien parfait de votre équipement qui sera conservé en parfait état.

- Le programme d'analyse d'huile de Komatsu (Komatsu Oil Wear Analysis, KOWA) permet une analyse d'huile sophistiquée pour identifier les problèmes à suivre durant la maintenance préventive, planifiée.

- Les programmes de garantie de Komatsu (Komatsu's Flexible Warranty Programme, KFWP) sont disponibles et offrent une gamme d'options de garantie étendue sur la machine et ses composants. Ces options peuvent être choisies sur base des besoins individuels et des activités. Ce programme est conçu pour aider à maîtriser les coûts d'exploitation.

- Un contrat de maintenance et de réparation Komatsu est un moyen d'établir un coût d'exploitation fixe et d'assurer une disponibilité optimale de la machine pendant la durée du contrat.

Système de suivi Komatsu Komtrax™

Le système de suivi de Komatsu, Komtrax™, offre un moyen révolutionnaire d'assurer le suivi de votre équipement. Il vous permet d'indiquer l'emplacement précis de vos machines et d'obtenir des données de la machine. Utilisant un émetteur GPS et la technologie satellite, ce système est conçu pour le futur et répondra sans conteste à vos besoins d'aujourd'hui et de demain.

SPECIFICATIONS

MOTEUR

Modèle ..... Komatsu SAA6D114E-3
Type ..... Injection directe 'Common Rail', refroidissement par eau, quatre temps, turbocompresseur, avec échangeur de température
Puissance nominale
SAE J1995 gross ..... 155 kW/211 ch @ 1.950 t/mn
ISO 9249/SAE J1349 net ..... 153 kW/208 ch @ 1.950 t/mn
Nombre de cylindres 6
Alésage × course ..... 114 × 135 mm
Cylindrée ..... 8,27 l
Régulateur ..... Toutes vitesses, électronique
Système de lubrification
Méthode ..... Pompe à engrenages, lubrification forcée
Filtre ..... Plein débit

TRANSMISSION TORQFLOW

Type ..... Komatsu TORQFLOW
Convertisseur de couple ..... 3 éléments, monoétagé, monophasé, refroidi par eau
Transmission ..... Réduction planétaire, embrayage multidisque à commandes hydrauliques, lubrification forcée
Le levier de verrouillage de changement de vitesses et l'interrupteur de sécurité neutre empêchent tout démarrage accidentel de la machine.

Vitesses max.	Avant	Arrière
1ère	3,3 km/h	4,4 km/h
2ème	6,3 km/h	8,2 km/h
3ème	10,1 km/h	12,9 km/h

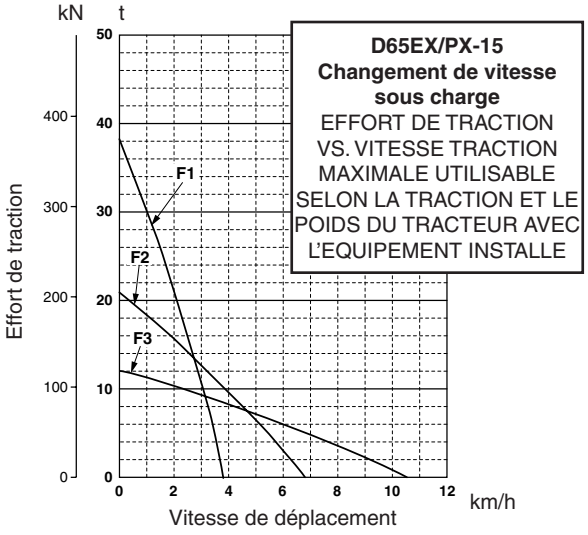

RÉDUCTIONS FINALES

Type ..... Double réduction planétaire
Barbotins ..... Barbotins segmentés de type boulonnés pour un remplacement aisé

SYSTEME DE DIRECTION

Type ..... Direction hydrostatique (HSS)
Commande de direction ..... Levier PCCS
Freins de service ..... Freins de direction multidisques à bain d'huile, actionnés par ressorts, libérés hydrauliquement
Rayon de braquage minimum (contre-rotation)
D65EX-15 ..... 1,8 m
D65EX-15 Train long ..... 2,0 m
D65PX-15 ..... 2,2 m

TRAIN DE ROULEMENT

Suspension ..... Oscillante avec barre égalisatrice et arbre pivot
Châssis de chenilles ..... Monocoque, grande section, construction durable
Galets et roues folles ..... Galets lubrifiés
Chenilles ..... Lubrifiées, étanches
Tension ..... A ressort et hydraulique

	D65EX-15	D65EX-15 Train long	D65PX-15
Nombre de galets (de chaque côté)	7	8	8
Type de patins (standard)	Crampon simple	Crampon simple	Crampon simple
Nombre de patins (de chaque côté)	39	45	45
Hauteur crampons	65 mm	65 mm	65 mm
Largeur de patins (standard)	610 mm	610 mm	915 mm
Surface de contact au sol	32.635 cm²	40.077 cm²	60.115 cm²
Voie des chaînes	1.880 mm	1.880 mm	2.050 mm
Longueur de chaîne au contact au sol	2.675 mm	3.285 mm	3.285 mm

CAPACITE DE REMPLISSAGE

Réservoir de carburant ..... 415 l
Système de refroidissement ..... 37 l
Huile moteur ..... 28 l
Convertisseur de couple, transmission, engrenage conique et direction ..... 48 l
Réductions finales (chaque côté)
D65EX-15 (EX Train long) ..... 24 l
D65PX-15 ..... 27 l
Circuit hydraulique de la lame du bouteur ..... 55 l
(avec la capacité supplémentaire pour le ripper optionnel)

ENVIRONNEMENT

Emissions moteur ..... Conforme aux normes EU Stage IIIA et EPA Tier III
Niveaux de bruit
LwA bruit extérieur ..... 108 dB(A) (2000/14/EC)
LpA bruit intérieur ..... 80 dB(A) (ISO 6369 test dynamique)

DIMENSIONS

	D65EX-15	D65EX-15 Train long	D65PX-15
A	5.440 mm	5.845 mm	5.520 mm
B	1.880 mm	1.880 mm	2.050 mm
C	3.220 mm	3.220 mm	3.220 mm
D	2.990 mm	2.990 mm	2.990 mm
E	2.675 mm	3.285 mm	3.285 mm
F	610 mm	610 mm	915 mm
G	65 mm	65 mm	65 mm

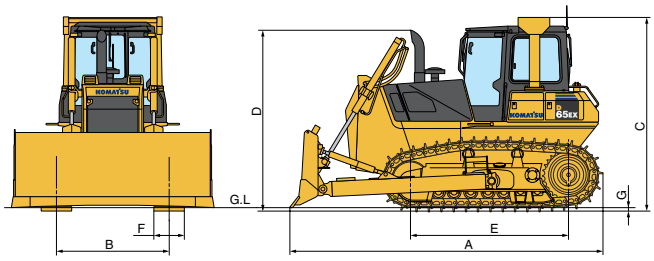

Dimensions avec lame semi-U inclinaison (D65EX-15) et patins à crampon simple

POIDS EN ORDRE DE MARCHE (CA.)

Avec lame semi-U inclinaison (EX) ou lame inclinaison droite (PX), cabine en acier, ROPS, opérateur, équipement standard, capacité nominale de lubrifiant, de réfrigérant, de carburant.

D65EX-15 Train standard ..... 20.280 kg
D65EX-15 Train long..... 21.020 kg
D65PX-15 ..... 21.000 kg

EQUIPEMENT DU RIPPER

Ripper multident

Type .....Ripper de type parallélogramme à commande hydraulique
Nombre de dents 3
Poids (y compris unité de commande hydraulique)..... 1.680 kg
Longueur de flèche..... 2.170 mm
Levage max. au-dessus du sol ..... 640 mm
Descente max. sous sol..... 595 mm

SYSTEME HYDRAULIQUE

Type ..... CLSS (Système à centre fermé à sensibilité de charge)
Toutes les soupapes de commande à tiroir sont montées à l'extérieur du réservoir hydraulique.
Pompe principale .....Pompes à débit variable
Débit maxi.....210 l/min
Tarage des soupapes de sécurité.....210 bar
Fonctions des tiroirs de commande de lame
Levage de lame..... Levage, immobilisation, descente et flottement
Inclinaison de lame ..... Droite, immobilisation et gauche
Fonctions du tiroir supplémentaire de commande du ripper multident (EX)
Levage du ripper ..... Levage, immobilisation et descente
Vérins hydrauliques ..... A piston, double effet
Nombre de vérins × alésage
Levage de lame..... 2 × 95 mm
Inclinaison de lame ..... 1 × 140 mm
Levage du ripper ..... 1 × 140 mm

EQUIPEMENT DU BOUTEUR

Les capacités des lames sont basées sur la recommandation J1265.

	Longueur totale avec lame	Capacité de lame	Lame longueur × hauteur	Levage max. au-dessus sol	Descente max. sous sol	Réglage maximal	Poids additionnel
D65EX-15 Lame semi-U simple inclinaison	5.440 mm	5,61 m³	3.460 x 1.425 mm	1.105 mm	440 mm	855 mm	3.000 kg
D65EX-15 Lame inclinaison droite	5.210 mm	3,89 m³	3.415 x 1.225 mm	1.105 mm	440 mm	870 mm	2.720 kg
D65EX-15 Lame MAPT droite	5.470 mm	3,55 m³	3.970 x 1.100 mm	1.185 mm	450 mm	400 mm	2.930 kg
D65PX-15 Lame inclinaison droite	5.520 mm	3,69 m³	3.970 x 1.100 mm	1.105 mm	540 mm	450 mm	2.740 kg
D65EX-15 Train long Lame semi-U courte simple inclinaison	5.893 mm	5,25 m³	2.990 x 1.480 mm	1.180 mm	565 mm	430 mm	3.060 kg

BOUTEUR SUR CHENILLES

EQUIPEMENT STANDARD

Cabine
- Siège à suspension tissu, inclinable, haut dossier, pivotable
- Ceinture de sécurité
- Appuie-tête
- Marchepied haut
- Commande de direction par levier unique (PCCS)
- Commande de lame par levier unique
- Climatisation
- Vitre arrière chauffée
- Kit pré-installation radio (12 V, antenne, haut-parleurs)
- Pédale de décélération
- Panneau de contrôle électronique
- Garde-boue
- Rétroviseur (dans la cabine)
- Pare-soleil
- Porte-gobelet
- Support pour boîte repas

Train de roulement
- Patins travaux lourds à simple rainure (EX: 610 mm / PX: 915 mm)
- Maillon travaux lourds résistant aux abrasions, étanche et lubrifié (PX)
- Protège-galets inférieur, section centrale
- Barbotins segmentés
- Galets de chenille fixes
- Régulateur hydraulique de la tension des chaînes

Pièces liées au moteur
- Masque radiateur travaux lourds
- Ventilateur de refroidissement, hydrostatique
- Séparateur d'eau
- Filtre d'entrée du réservoir de carburant
- Arrangement zone eau dure avec agent de résistance à la corrosion
- Tuyau d'admission avec pré-filtre
- Filtre à air de type sec, double élément avec indicateur de poussière et évacuateur
- Verrous, bouchons de filtre et couvercles
- Démarreur 24 V/7,5 kW
- Alternateur 24 V/60 A
- Batteries 2 ×12 V/140 Ah
- Capots latéraux en V du moteur
- Transmission Hydroshift
- Convertisseur de couple
- Amortisseur
- Direction hydrostatique (HSS)

Accessoires
- Crochet de traction
- Crochet de traction avant
- Essuie-glace arrière
- Essuie-glace avant
- Essuie-glace portes
- Trousse à outils

Equipement de travail
- Circuit hydraulique pour ripper (EX uniquement)
- Circuit hydraulique pour lames de nivelage

Equipement de sécurité
- Alarme de marche arrière
- Avertisseur sonore
- Cabine en acier, conforme aux normes ISO 3449 FOPS
- Capote ROPS pour la cabine, conforme aux normes ISO 3471 et SAE J1040, APR88 ROPS

Systèmes de contrôle
- Système de suivi de Komatsu KOMTRAX™

EQUIPEMENTS OPTIONNELS

Train de roulement
- Patins travaux lourds à simple rainure (EX: 510 mm, 560 mm, 660 mm)
- Maillon travaux lourds résistant aux abrasions, étanche et lubrifié (EX)
- Protection train de chaine pleine longueur

Pièces liées au moteur
- Démarreur 24 V/11 kW
- Alternateur 24 V/90 A
- Batteries 2 ×12 V/200 Ah

Accessoires
- Barre de traction rigide
- Lampe de travail du ripper
- Lampe de travail supplémentaire, arrière
- Lampes de cabine supplémentaires, avant et arrière

Equipement de travail
- Lame inclinaison droite 3,69 m³ (PX)
- Lame semi-U simple inclinaison 5,61 m³ (EX)
- Lame inclinaison droite 3,89 m³ (EX)
- Lame MAPT droite 3,55 m³ (EX)
- Lame semi-U courte simple inclinaison 5,25 m³ (EX Train long)
- Ripper parallélogramme multident
- Circuit hydraulique pour ripper (kit d'installation sur le terrain)

Equipement de sécurité
- Extincteur

Systèmes de contrôle
- Système de guidage de la machine Komatsu-Topcon

Des Solutions d`Experts

Komatsu Europe International NV
Mechelsesteenweg 586
B-1800 VILVOORDE (BELGIUM)
Tel. +32-2-255 24 11
Fax +32-2-252 19 81
www.komatsueurope.com

EFSS014706 02/2007

Materials and specifications are subject to change without notice.
KOMATSU is a trademark of Komatsu Ltd. Japan.

Toutes les spécifications sont données à titre indicatif et sont susceptibles d'être modifiées à tout moment. Les illustrations peuvent différer des modèles standard. La version standard et les équipements dépendent du pays de distribution de ces machines. Printed in Europe.